دفترچه راهنمای ماشین ظرفشویی

DSH15ALPHA-I DSH15ALPH-W

گارانتی این محصول در صورتی معتبر است که توسط نمایندگان مجاز
شرکت **هیمالیا** نصب و راه اندازی گردد .

Himalia

Home Appliance

پیش از استفاده از این محصول ، حتما این دفترچه را مطالعه نموده و در حفظ و نگهداری آن کوشا باشید

www.himalia.ir

Himalia
Home Appliance

فهرست

سخنی با مصرف کننده ۴
۱- نکات ایمنی ۵
۲-نکات مربوط به بسته بندی و بازیافت ۱۰
۳-راهنمای نحوه استفاده ۱۲
کنترل پنل ۱۲
متعلقات دستگاه ظرفشویی ۱۴
۴-پیش از شرو بکار اولیه ۱۵
تصفیه آب ۱۵
اضافه کردن نمک تصفیه ۱۸
عملکرد کمک آبکشی ۲۱
عملکرد مواد شوینده ۲۵
۵-بارگذاری سبدهای ظرفشویی ۳۲
سبد بالایی ۳۳
سبد پائینی ۳۵
سینی کارد و چنگال ۳۷
۶-شروع یک برنامه شستشو ۴۲

Himalia
Home Appliance

فهرست

جدول چرخه شستشو ۴۲
روشن کردن ماشین ۴۳
تغییر برنامه انتخابی ۴۵
اضافه کردن ظروف در حین اجرای برنامه ۴۵
۷-نگهداری و تمیزکاری ۴۷
انواع فیلترها ۴۷
بازوهای اسپری ۵۰
نگهداری مناسب دستگاه ۵۲
۸-نصب و راه اندازی ۵۵
محل نصب و ترازبندی دستگاه ۵۵
اتصالات آب ۵۶
اتصال الکتریکی ۵۷
۹-توصیه هایی برای رفع اشکال ۶۲
جدول کدهای خطا ۶۲
عیب یابی اولیه ۶۳
مشخصات فنی دستگاه ۶۷

سخنی با مصرف کننده

از حسن انتخاب شما سپاسگزاریم.

از اینکه محصول هیمالیا را انتخاب کرده اید ، سپاسگزاریم . لطفاً اطلاعات این دفترچه را به دقت بخواهید و آن را در محلی نگهداری کنید تا در مواقع مورد نیاز به آن دسترسی داشته باشید. این راهنما را به مالک بعدی این دستگاه نیز منتقل کنید.
دفترچه راهنمای حاضر حاوی اطلاعات مهمی در رابطه با دستورالعمل های ایمنی، دستورالعمل های کاربری، دستورالعمل های نصب و توصیه های عیب یابی، و غیره می باشد.
مطالعه دقیق این راهنما قبل از استفاده از دستگاه ظرفشویی به شما کمک خواهد کرد تا به نحو مقتضی از دستگاه ظرفشویی استفاده کرده و از آن نگه داری کنید.

قبل از فراخوانی برای سرویس

مطالعه کردن بخش مربوط به توصیه های عیب یابی، به شما کمک خواهد کرد تا برخی از ایرادات را خودتان برطرف کنید و نیازی به درخواست کمک از تکنیسین های حرفه ای نداشته باشید.
انتخاب سفارش صحیح ، تعویض قطعات یا سایر خدمات مي تواند موجب صرفه جويي در هزينه هاي مربوط به ایاب ذهاب و دیگر هزینه ها شود. به همین دلیل همواره اطلاعات ذیل را در مورد دستگاه خود ارائه دهید :

شماره مدل **شماره سریال** **تاریخ خرید**

توجه: تولیدکننده، به موجب خطی مشی بهبود مداوم و به روزسازی محصول، می تواند تغییراتی را بدون ارائه اخطار قبلی،در محصولات ایجاد نماید.

۱-نکات ایمنی

اخطار

در هنگام استفاده از ماشین ظرفشویی ، موارد ایمنی را رعایت کنید

اخطار

گاز هیدروژن قابل انفجار می باشد.

تحت شرایط خاص، ممکن است در یک سیستم آب گرم که برای دو هفته یا بیشتر مورد استفاده قرار نگرفته باشد گاز هیدروژن تولید شود . گاز هیدروژن قابل انفجار است. در صورتی که سیستم آب گرم برای چنین مدتی مورد استفاده قرار نگرفته باشد، قبل از استفاده از دستگاه ظرفشویی تمامی شیرهای آب گرم را باز کنید واجاره دهید تا آب برای دقایقی از هریک از آنها جریان پیدا کند. این وضعیت مقداری از گاز هیدروژن تجمیعی را آزاد خواهد کرد. از آنجایی که گاز قابل اشتعال است، در خلال این مدت هرگز سیگار نکشید یا از شعله باز در محل استفاده نکنید.

اخطار!

استفاده صحیح

-روی درب یا سبد ظروف دستگاه ظرفشویی چیزی قرار ندهید روی آن نایستید و یا از آن استفاده نامناسب نکنید.

-هنگام استفاده از ظرفشویی یا پس از آن، المنت حرارتی را لمس نکنید.

-از دستگاه ظرفشویی خود استفاده نکنید مگر آنکه کلیه سبدها و سینی ها به طور صحیح در جای خود قرار داشته باشد.

در هنگامی که دستگاه ظرفشویی مشغول به کار است، درب را با دقت تمام باز کنید،در ضمن این خطر وجود دارد که آب به بیرون بپاشد.

-زمانی که درب دستگاه باز است اشیاء سنگین را روی آن قرار ندهید یا روی آن نایستید، زیرا ممکن است دستگاه به سمت جلو واژگون شود.

-زمانی که ظروف یا سایر موارد را برای شسته شدن بارگیری می کنید:

-وسایل تیز را به نحوی قرار دهید که احتمال وارد آوردن خسارت به آب بندی درب وجود نداشته باشد؛

چاقو ها و سایر وسایل آشپزخانه ی با لبه های تیز باید در سبد به سمت پایین بارگیری شوند یا بصورت افقی قرار داده شوند.

-دسته چاقو های تیز را به سمت بالا بارگیری نمایید تا خطر جراحت های برشی را کاهش بدهید.

-کنترل کنید که ظرف پودر ظرفشویی پس از تکمیل چرخه شستشو ، خالی باشد.

- اقلام پلاستیکی که نشان شستشو با ظرفشویی دارند را با ماشین بشوید. برای اقلام پلاستیکی فاقد این نشان ، به توصیه های تولید کننده آن توجه کنید.

زمانی که از دستگاه ظرفشویی خود استفاده می کنید، باید توجه داشته باشید که اقلام پلاستیکی با هیتر های گرمایشی تماس نداشته باشند.

- تنها از افزودنی های ظرفشویی و آبکشی استفاده کنید که برای دستگاه های ظرفشویی اتوماتیک طراحی شده اند. هرگز از صابون، پودر لباسشویی، یا پودر شستشوی دستی در دستگاه ظرفشویی خود، استفاده نکنید.

- پودر ظرفشویی و آب کشی را از دسترس کودکان دور نگه دارید و زمانی که درب دستگاه ظرفشویی باز است اجازه ندهید کودکان به دستگاه ظرفشویی نزدیک شوند، ممکن است کماکان مقداری پودر ظرفشویی درون دستگاه باقی مانده باشد.

- از کودکان خردسال باید به شدت مراقبت صورت گیرد تا آنها با وسایل خانگی بازی نکنند.

- این محصول برای استفاده توسط افراد دارای توانایی محدود جسمی ، احساسی یا فکری یا افرادی بدون تجربه یا دانش

کافی (مانند کودکان) طراحی نشده، مگر به آنها تعلیمات کافی داده شده باشد و در استفاده از وسایل خانگی توسط یک فرد مسئول در خصوص ایمنی ایشان، سرپرستی شوند.

- پودرهای ظرفشویی دستگاه ظرفشویی قویاً الکلی هستند. آنها به شدت خطرناک هستند اگر بلعیده شوند. از تماس با پوست و چشم ها جلوگیری شود، و کودکان را از دستگاه ظرفشویی دور نگه دارید زمانی که درب آن باز باشد.
- درب دستگاه نباید در وضعیت باز نگاه داشته شود زیرا این وضعیت می تواند خطر لغزش را به همراه داشته باشد.
- اگر سیم برق خسارت دیده باشد، باید توسط تولید کننده یا خدمات پس از فروش ایشان یا افراد حائز شرایط مشابه جایگزین شود تا از هرگونه مخاطره جلوگیری شود.
- لطفاً دستگاه را به نحو مقتضی از مواد بسته بندی جدا کنید.
- طی دوره نصب، سیم برق نباید بصورت فزاینده یا خطرناکه خم یا پهن شود.
- موارد کنترل را دستکاری نکنید.
- این وسیله قرار است به لوله اصلی آب با استفاده از شیلنگ های دست اول وصل شود و نباید از شیلنگ های کهنه مجدداً استفاده کنید.

- چنانچه دستگاه را بر روی فرش یا موکت راه اندازی می کنید مطمئن شوید که شبکه های زیر دستگاه ، بسته نشده باشد .
- تنها برای کارکردهای توصیه شده در این راهنما، از دستگاه ظرفشویی استفاده کنید.
- از دستگاه ظرفشویی تنها برای مصارف خانگی استفاده شود.
- پریز برق جهت اتصال ، دارای سیم اتصال به زمین (ارت) باشد.
- این دستگاه ظرفشویی برای استفاده تجاری طراحی نشده است و قرار است استفاده خانگی و در شرایط مسکونی و کاری مشابه مورد استفاده واقع شود.

این اطلاعات ایمنی را به دقت بخوانید و مورد توجه قرار دهید و این دستورالعمل ها را نگهداری کنید.

۲-نکات مربوط به بسته بندی و بازیافت

به‌درستی مواد بسته بندی دستگاه ظرفشویی را دور بریزید.
تمامی مواد بسته بندی قابلیت بازیابی را دارند
قطعات پلاستیکی با اختصارات بین المللی استاندارد علامت گذاری می¬شوند (مانند PS برای مواد بالشتکی پلی استیرن).
این لوازم خانگی در خصوص ضایعات تجهیزات الکتریکی و الکترونیکی WEEE مورد شناسایی قرار گرفته است. این دستورالعمل چارچوبی در خصوص برگشت و استفاده مجدد از لوازم خانگی کهنه در گستره اروپا، مشخص می کند.

اخطار

مواد بسته بندی می تواند برای کودکان خطرناک باشد!

برای دور ریزی بسته بندی و لوازم خانگی لطفاً به مرکز بازیافت مراجعه نماید. درب دستگاه قدیمی و بلا استفاده را ببندید و کابل برق آن را قطع نمایید.
بسته بندی مقوایی از کاغذهای بازیافتی تولید می¬شوند و باید در سطل ضایعات کاغذی برای بازیافت دور ریزی شود.

اطمینان از اینکه این محصول به نحو صحیح دورریزی شده، به شما کمک خواهد کرد تا از پیامدهای منفی بالقوه آن در خصوص محیط زیست و سلامتی بدنی، جلوگیری کرده باشید، که به هر روی می¬تواند از طریق جابجایی نامناسب ضایعات این محصول ایجاد شود.
برای اطلاعات دقیق بیشتر در مورد بازیافت این محصول، لطفاً با دفتر شورای شهر و خدمات دورریزی ضایعات خانگی محل زندگی خود تماس بگیرید.

توجه

برای دستیابی به بهترین عملکرد از دستگاه ظرفشویی خود، تمامی دستورالعمل¬های کاری را قبل از استفاده از آن برای اولین بار، مطالعه نمایید.

۳- راهنمای نحوه استفاده

کنترل‌پنل

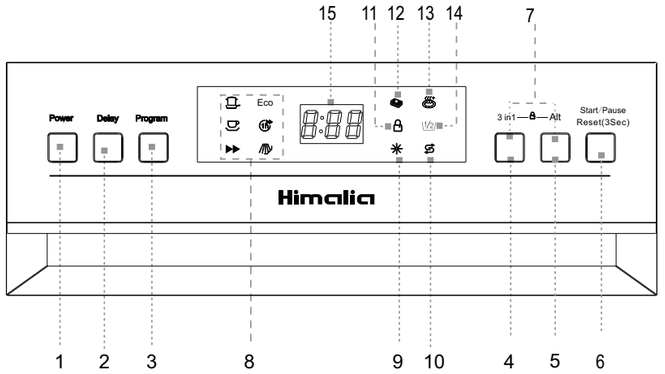

۱. سوئیچ برق: برای روشن و یا خاموش کردن منبع تامین برق.

۲. دکمه تاخیری: Start Delay به شما اجازه می دهد تا زمان شروع هر چرخه بصورت اتوماتیک تا ۲۴ ساعت تاخیر ایجاد کنید .

۳. انتخاب برنامه Key-press: کلید را فشار دهید تا چرخه های شستشو را پشت سر بگذارید. چراغ برنامه مربوطه روشن

خواهد بود تا مشخص نماید که کدام چرخه شستشو انتخاب شده است.

٤. دکمه سه در یک "۳ in ۱": با فشار این دکمه شما می¬توانید عملکرد "۳ in ۱" را انتخاب کنید.

۵. دکمه ALT: با فشار این دکمه شما می توانید عملکردهای اضافی Dry+، بارگیری نصفه Half Load، را انتخاب کنید؛ شما می توانید عملکردهای Dry+ و Half Load با کارکرد همزمان با هم داشته باشید و لامپ مربوطه چشمک بزند.

۶. دکمه شروع / وقفه ریست (سه ثانیه): این دکمه را فشار دهید تا دستگاه ظرفشویی راه¬اندازی کنید یا متوقف کنید یا تنظیم مجدد نمائید.

۷. دکمه قفل کودک: این دو دکمه را برای سه ثانیه نگه دارید، تمامی کلید ها قفل می شوند و تا قبل از باز کردن قفل سایر کلید ها عمل نمی کنند .

۸. چراغ شاخص برنامه: زمانی که شما یک برنامه شستشو را انتخاب می¬کنید، چراغ مربوطه به نمایش درخواهد آمد.

۹. شاخص آبگیری کمک آبکشی: زمانی که مخزن نیازدارد تا دوباره پر شود، چراغ های شاخص روشن می شوند.

۱۰. نشانگر پرکن نمک: این نشانگر زمانی روش می شود که تصفیه کننده نیاز به پر کردن مجدد داشته باشد .

۱۱. نشانگر قفل کودک: زمانی که شما دکمه های قفل کودک را برای ۳ ثانیه فشار می دهید، نشانگر "قفل کودک" پس از ٦ بار چشمک زدن، روشن می شود .

۱۲. نمایشگر ۳ در ۱: این نشانگر زمانی که وظایف اضافی انتخاب میشود روشن می ماند.

۱۳. نشانگر Dry+: زمانی که حالت Dry+ انتخاب می شود، روشن می شود.

۱٤. نشانگر Half-load : زمانی که وضعیت Half load انتخاب می شود روشن می شود.

۱۵. نمایشگر دیجیتال: برای نمایش زمان اجرای باقی¬مانده، کدهای ایراد در عملکرد دستگاه و زمان تاخیر.

متعلقات دستگاه ظرفشویی

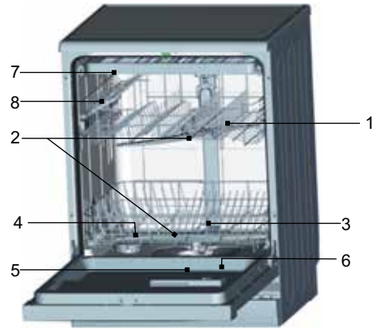

نمای روبرو:

۱. **سبد بالایی**
۲. **بازوی پاشش**
۳. **سبد پایینی**
۴. **تصفیه کننده آب**
۵. **مخزن پودر ظرفشویی**
۶. **مخزن کمک آبکشی**
۷. **سینی کارد و چنگال**
۸. **نگهدارنده فنجان**

۴- پیش از شروع بکار اولیه

قبل از استفاده از دستگاه ظرفشویی خود برای اولین بار:

الف. تصفیه کننده آب را تنظیم کنید

ب. ۵۰۰ میلی لیتر آب را درون ظرف نمک بریزید و سپس دستگاه ظرفشویی را با نمک مخصوص ماشین ظرفشویی پرکنید.

ج. توزیع کننده کمکی آب کشی را پر کنید

د. پودر ظرفشویی را کنترل کنید

الف. تصفیه کننده آب

تصفیه کننده آب طراحی شده تا مواد معدنی و سختی را از آب بزداید، که این مواد اثری معکوس یا زیان آور بر عملکرد این دستگاه دارد. هرچه محتوای این مواد معدنی و نمک بیشتر باشد، آب سخت تر می شود. تصفیه کننده باید مطابق با سختی آب در منطقه شما، تنظیم شود. مقامات محلی سازمان آب می توانند به شما در مورد سختی آب در منطقه توصیه کنند.

تنظیم کردن

مقدار نمک توزیعی می¬تواند از H۰ تا H۷ تنظیم شود.

نمک در مقدار H۰ لازم نیست

۱. اطلاعات لازم را در مورد سختی آب منطقه خود کسب نمائید مورد. سازمان آب منطقه شما می تواند در این مورد بشما کمک کند .

۲. تنظیم مقدار مورد نیاز را می توانید در **جدول سختی آب** بیابید
۳. درب را ببندید
٤. کلید "برق" را بزنید
٥. کلید "تاخیر" را به پائین فشار دهید و آنگاه دکمه "برنامه ریزی" را برای ٥ ثانیه فشار دهید. زنگ های اخبار را یکبار فشار دهید و H.. روی نمایشگر دیجیتال به چشمک زدن می افتد (تنظیم کارخانه H٤ است).

برای تغییر تنظیمات:

۱. دکمه تاخیر را فشار دهید.
هر زمان که دکمه را فشار می دهید. تنظیم مقدار تا یک سطح افزایش پیدا می کند؛ زمانیکه به مقدار H7 رسید، نمایشگر مجددا H0 را نمایش می دهد (خاموش).
۲. دکمه "برنامه ریزی" را فشار دهید. تنظیم انتخابی اکنون ذخیره شده است.

برای اطلاعات در مورد سختی آب مصرفی خود، با هیات آب منطقه خود تماس بگیرید

جدول سختی آب

سختی آب		Mmol/l	تنظیم مقدار روی ماشین
درجه کلارک	گستره		
0 - 8	نرم	0/1 - 1	H0
9 - 10	نرم	1/2 - 1/4	H1
11- 12	متوسط	1/5 - 1/8	H2
13 - 15	متوسط	1/9 - 2/1	H3
16 - 20	متوسط	2/2 - 2/9	H4
21 - 26	سخت	3/0 - 3/7	H5
27 - 38	سخت	3/8 - 5/4	H6
39 - 62	سخت	5/5 - 8/9	H7

ب. نمک را درون تصفیه کننده آب بارگیری نمایید

همیشه از نمکی استفاده کنید که برای استفاده در ماشین ظرفشویی در نظر گرفته شده است.

توضیح: نمکی که برای آشپزی استفاده می‌شود را نمی‌توان در ماشین ظرفشویی استفاده کرد.

توجـــه

چنانچـه مـدل شـما تصفیـه آب نـدارد، مـی توانیـد ازایـن بخـش صـرف نظـر کنیـد.

تصفیه‌آب

سـختی آب بسـته بـه منطقـه متفـاوت اسـت. اگـر آب سـخت در دسـتگاه ظرفشـویی مـورد اسـتفاده قـرار بگیـرد، رسـوبات روی ظـروف تشـکیل می شـود.

ایـن ماشـین ظرفشـویی بـه نـوع خاصـی از تصفیـه آب مجهـز اسـت و از مـواد نمکـی اسـتفاده مـی کنـد کـه بطـور اخـص بـرای از بین بـردن رسـوب آهکـی و مـواد معدنـی از آب طراحـی شـده اسـت.

ظرف نمک زیر سبد زیرین واقع شده و باید به شرح زیر پر شود:

توجـــه

تنهـا از نمکـی اسـتفاده کنیـد کـه بطـور خـاص بـرای اسـتفاده در دسـتگاه ظرفشـویی طراحـی شـده اسـت!

سـایر انـواع نمـک کـه بطـور اخـص بـرای اسـتفاده در یـک دسـتگاه ظرفشـویی طراحـی نشـده انـد، بـه عنـوان مثـال نمـک طعـام، بـه تصفیـه آب خسـارت وارد مـی کنـد. در صورتـی کـه خسـارت بـه واسـطه اسـتفاده از نمـک نامناسـب وارد آمـده باشـد، تولیـد کننـده هیچ گونـه ضمانـت یـا مسـئولیتی بـرای اینگونـه خسـاراتها را نمـی پذیرد.

صرفاً قبل از شروع یکی از برنامه‌های شستشوی کامل با نمک را اجرا نمائید.

ایـن حالـت از تشـکیل هرگونـه ذرات نمـک یـا آب شـور کـه ممکـن اسـت پخـش شـده باشـد، یـا روی کـف ماشـین بـرای یـک دوره زمانی باقـی بمانـد و باعـث خوردگـی شـود، جلوگیـری مـی کند.

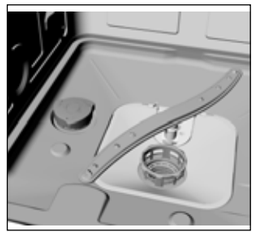

الف. سبد پایینی را از دستگاه خارج کنید و آنگاه پیچ درب پوش را باز کنید و آن را از روی ظرف نمک بردارید.

ب. اگر شما ظرف را برای اولین بار پر می کنید، ۲/۳ حجم آن را با آب پر کنید (در حدود ۵۰۰ میلی لیتر)

ج. پایه قیف (مخصوص) را به داخل سوراخ قرار بدهید و در حدود ۲ کیلوگرم نمک را درون مخزن بریزید

د. به دقت درپوش را سرجای خود پیچ کنید.

هـ. معمولاً، چراغ اخطار نمک طی ۲ تا ٦ روز پس از اینکه ظرف نمک با نمک پر می شود خاموش خواهد شد.

توجه:

۱. ظرف نمک باید زمانی که چراغ اخطار نمک در کنترل پنل روشن می شود دوباره پر شود. چراغ نشانگر قبل از اینکه نمک بطور کامل حل شود خاموش نمی شود. اگر چراغ اخطار نمک روی کنترل پنل وجود نداشته باشد (برای برخی از مدل ها)، شما می توانید زمانی که نمک را به درون مخزن تصفیه بارگیری کردید توسط برنامه هایی که دستگاه ظرفشویی اجرا کرده، تشخیص دهید و سپس به شکل زیر عمل کنید :

۲. اگر لکه های نمکی وجود دارد، یک برنامه خیس خوردن می تواند اجرا شود تا آنها را از بین ببرد.

ج. مخزن مایع کمک آبکشی (جلا دهنده) را پر کنید

عملکرد کمک آبکشی

مایع کمک آبکشی بصورت خودکار طی آخرین مرحله آبکشی اضافه می¬شود، تا از آبکشی کامل اطمینان حاصل شود، خشک کنی عاری از خط و لکه.

توجه

تنها از مایع کمک آبکشی ای استفاده کنید که استانداردهای لازم را دارا باشد . هرگز توزیع کننده کمک آبکشی را با سایر مواد پر نکنید (عامل تمیزکاری دستگاه ظرفشویی، محلول پاک کننده). این کار باعث وارد آوردن خسارت به دستگاه می شود.

اگر چراغ اخطار کمک آبکشی روی کنترل پنل وجود نداشته باشد، می¬توانید مقدار کمکی آبکشی را با رنگ نشانگر سطح نوری D که در کنار درپوش قرار داده شده، تشخیص دهید. زمانیکه مخزن کمکی آبکشی پر باشد، تمامی نمایشگر تیره خواهد بود. زمانیکه مقدارکمکی آبکشی کاهش پیدا می کند، اندازه نقطه تیره کاهش پیدا می¬کند. شما نباید به کمکی آبکشی اجازه بدهید تا به کمتر از یک چهارم مخزن برسد.

زمانی که مقدار مایع کمک آبکشی کاهش پیدا می کند، اندازه نقطه سیاه روی نشانگر سطح آبکشی کمکی تغییر پیدا میکند، به شکلی که در زیر آمده است.

پر

۳/٤ پر

۱/۲ پر

۱/٤ پر (باید مجدداً پر کنید تا آلارم اخطار از بین برود)

خالی

D (نشانگر کمک آبکشی)

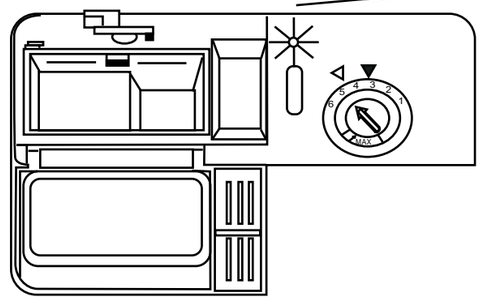

توزیع کننده (مخزن) کمک آبکشی

۱. برای بازکردن درب توزیع کننده، درپوش را به سمت کمان "باز" (چپ) بچرخانید و آن را بیرون بکشید.
۲. کمک آبکشی را به درون توزیع کننده بریزید، دقت کنید که سرریز نشود.
۳. درپوش را با وارد کردن آن در راستای کمان "باز" کردن جایگزین کنید و آن ره به سمت کمان "بسته شد" (راست) بچرخانید.

مایع کمک آبکشی در خلال آبکشی نهایی برای جلوگیری از چکه کردن آب به روی ظروف شما، آزاد می شود و می تواند لکه ها و رگه هایی از خود جا بگذارد. این امکان همچنین خشک کردن با جمع کردن آب از سطح ظروف را بهبود می بخشد. دستگاه ظرفشویی شما برای استفاده از مواد کمکی آبکشی مایع طراحی شده است. مخزن کمک آبکشی درون درب دستگاه و در کنار توزیع کننده مایع ظرفشویی قرار داده می شود.

برای پر کردن توزیع کننده، درپوش را بازکنید و کمک آبکشی را درون توزیع کننده بریزید تا زمانی که سطح نشانگر کاملاً سیاه شود. حجم ظرف کمک آبکشی در حدود ۱٤۰ میلی لیتر می باشد.

توجه داشته باشید مایع سرریز نشود، زیرا این حالت می تواند باعث ایجاد جرم شود. هرگونه سرریز احتمالی را با دستمال پاک کنید. فراموش نکنید که درپوش را قبل از بستن درب دستگاه ظرفشویی، درجای خود قرار دهید.

توجه

هرگونه سرریز کمک آبکشی را طی زمان پر کردن، با یک پارچه جذب کننده پاک کنید تا از تشکیل کف اضافی طی دوره شستشوی بعدی جلوگیری شود.

تنظیم کردن توزیع کننده کمک آبکشی

توزیع کننده کمک آبکشی ٤ وضعیت تنظیمی از مجموع ٦ وضغیت موجود را دارد. همیشه با تنظیم وضعیت ٤ شروع کنید اگر لکه ها و خشک کردن ضعیف را شاهد بودید، مقدار کمک آبکشی توزیع شده را با برداشتن درپوش توزیع کننده افزایش دهید و با پیچاندن برروی وضعیت ٥ تنظیم کنید. اگر ظروف کماکان به طور کامل خشک نشده اند یا لکه دار هستند، بر روی وضعیت بالاتر تنظیم کنید تا زمانی که ظروف عاری از هرگونه لکه شوند. مقدار تنظیم کارخانه در وضعیت ٥ می باشد.

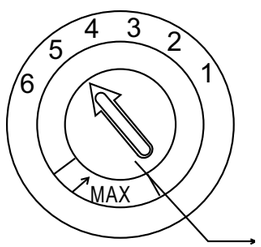

توجه

وضعیت تنظیمی را افزایش دهید؛ اگر قطره های آب یا لکه های آهکی روی ظروف بعد از شسته شدن، وجود دارند. آن را کاهش دهید ؛ اگر رگه های نواری سفید رنگ چسبنده روی ظروف دیده می شوند یا فیلمی آبی رنگ روی ظروف شیشه ای یا تیغه های چاقو دیده می شود.

د . عملکرد مواد شوینده

مواد شوینده با مواد تشکیل دهنده شیمیایی آن برای از بین بردن کثیفی، رگه-های کثیفی و انتقال آن به خارج از دستگاه ظرفشویی ضرورت دارد. بیشتر مواد شوینده با کیفیت تجاری مناسب و دارای استانداردهای مورد نیاز مناسب، می باشند.

ماده شوینده غلیظ

براساس ترکیب شیمیایی آنها، دستگاه ظرفشویی می تواند به دو نوع ابتدایی تقسیم شوند:

- متعارف، مواد شوینده الکلی ترکیبات اسیدی
- مواد شوینده غلیظ با الکل کم همراه با آنزیم های طبیعی

استفاده از برنامه شستشوی Eco همراه با مواد شوینده غلیظ آلودگی را کاهش می دهد و برای ظروف شما مناسب هستند؛ این برنامه های شستشو بطور خاص با خواص آنزیم های حل کننده کثیفی ماده شوینده غلیظ، سازگار هستند. برای این منظور برنامه شستشوی Eco که در آن مواد شوینده غلیظ مورد استفاده قرار می گیرند، می تواند همان نتایجی را کسب کنند که تنها با استفاده از برنامه شدید قابل دستیابی هستند.

قرص های شوینده

قرصهای شوینده با برندهای متفاوت در سرعت های مختلف حل می شوند. بنابراین بعضی از مواد شوینده قابلیت حل شدن و توان پاک کنندگی کامل خود را طی برنامه های کوتاه مدت از دست می دهند. لطفا زمانی که از قرصهای شوینده استفاده می¬کنید از برنامه های بلند مدت استفاده کنید، تا از حذف باقی مانده های مواد شوینده اطمینان حاصل نمایید.

توزیع کننده (مخزن) مواد شوینده

توزیع کننده باید قبل از شروع هر چرخه شستشو مطابق با دستورالعمل ارائه شده در جدول چرخه شستشو، مجدداً پر شود. دستگاه ظرفشویی شما کمتر از دستگاه های ظرفشویی متعارف مواد شوینده و کمکی آبکشی استفاده می کنند. عموماً، تنها یک قاشق چایخوری از مواد شوینده برای یک بار شستشوی معمولی لازم است. همچنین اقلام جامد سنگین نیازمند مواد شوینده بیشتری هستند. همیشه قبل از شروع ظرفشویی، مواد شوینده اضافه کنید، در غیر اینصورت می تواند خیس خورده و بطور مناسب حل نخواهد شد.

مقدار ماده شوینده برای استفاده

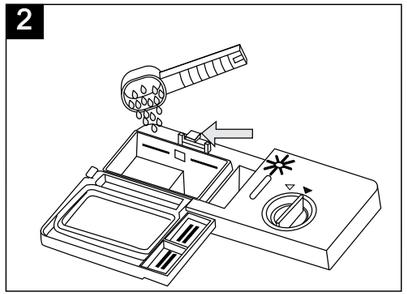

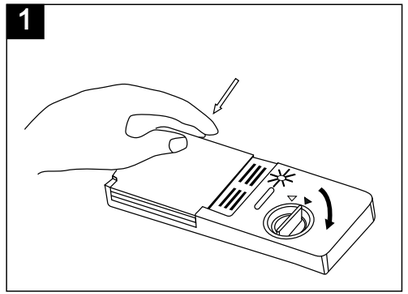

توجه

۱. اگر دریچه بسته باشد: دکمه رهاسازی را فشار دهید. دریچه باز می شود.
۲. همیشه مواد شوینده را درست قبل از شروع هر چرخه شستشو اضافه کنید. تنها از مواد شوینده با برندهای معتبر برای ظرفشویی استفاده کنید.

اخـــطار

مـواد شـوینده ظرفشـوی، باعـث خوردگـی مـی شـود ! توجه داشـته باشـید تـا آن را از دسـترس کـودکان دور نگـه دارید.

تنهـا از مـواد شـوینده ای اسـتفاده کنیـد کـه بـرای اسـتفاده در ماشـین های ظرفشـویی اسـتفاده می شـوند. مـواد شـوینده خـود را تازه و خشـک نگـه دارید.

پودر شوینده را درون توزیع کننده تا زمانی که شما آمادگی شستن ظروف را ندارید نریزید.

مواد شوینده را بریزید

توزیع کننده مواد شوینده را با مواد شوینده پر کنید.

علامت گذاری ها سطوح مقادیر را نشان می دهد، همچنانکه در سمت راست به تصویر کشیده شده است.

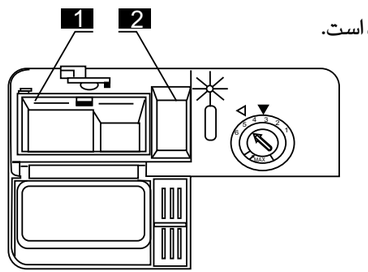

۱. مکان مواد شوینده چرخه شستشوی اصلی، MIN یعنی تقریباً ۲۰ گرم ماده شوینده

۲. مکان مواد شوینده چرخه قبل از شستشو، تقریباً ۵ گرم ماده شوینده.

لطفـاً مقداربنـدی تولیـد کننـده را رعایـت کنیـد و توصیـه هـای نگهـداری را بـه شـرحی کـه در روی بسـته بنـدی مـاده شـوینده آمـده، مراعـات کنیـد.

درب پوش را ببندید و آن را تا زمانی که در محل خود قفل شود فشار دهید.

اگـر اثـرات مـواد خوراکـی یـا سـایر مـوارد بـر روی ظـروف سـفت شـده باشـند ، انـگاه مقـدار بیتشـتری از مـواد شـوینده را در مخـزن مـواد شـوینده قبـل از شستشـو بریزیـد. ایـن مـاده شـوینده طـی مرحلـه قبـل از شستشـو اثـر مـی کنـد.

توجـــه

اطلاعـات لازم در مـورد مقـدار مـواد شـوینده بـرای یـک برنامـه تکـی را مـی توانیـد روی صفحـه آخـر پیـدا کنیـد. لطفـاً مطلـع باشـید کـه مطابـق بـا سـطح کثیفـی و سـختی ویـژه آب، تفـاوت هـای ممکـن وجـود داشـته باشـد.
لطفاً توصیه های تولید کننده را روی بسته بندی ماده شوینده، رعایت کنید.

مواد شوینده

۳ نوع مواد شوینده وجود دارد

۱. با فسفات و کلر

۲. با فسفات و بدون کلر

۳. بدون فسفات و بدون کلر

بطور معمول، مواد شوینده پودری جدید ، بدون فسفات هستند. در این صورت ما توصیه می کنیم که نمک را درون ظرف نمک بریزید حتی زمانی که سختی آب تنها dh 6 است. اگر مواد شوینده بدون فسفات مورد استفاده قرار بگیرند در این صورت آب سخت اغلب نقاط سفید رنگ روی ظرف و بلورجات جا می گذارد. در این صورت لطفا مواد شوینده بیشتری را اضافه کنید تا به نتایج بهتری دست پیدا کنید. مواد شوینده بدون کلر تنها کمی رنگ بری می کنند. نقاط قوی و رنگی بطور کامل از بین نخواهند رفت. در این صورت لطفا برنامه ای را انتخاب کنید که همراه با بالاترین درجه حرارت باشد.

استفاده از قرص شوینده ۳ در ۱

توصیه‌عمومی

۱. قبل از استفاده از اینگونه شوینده شما باید در ابتدا کنترل کنید که سختی آب در محل زندگی شما برای استفاده از این محصول مطابق با دستورالعمل تولید کننده ماده شوینده، تطابق دارد یا خیر (روی بسته بندی محصول)

۲. این محصول باید دقیقاً مطابق با دستورالعمل تولید کننده ماده شوینده مورد استفاده قرار بگیرد.

۳. اگر مشکلاتی را تجربه کردید زمانی که از محصولات ۳ در ۱ برای اولین بار استفاده می کنید، لطفاً با خط مشتریان تولید کننده مواد شوینده تماس بگیرید (شماره تلفن روی بسته بندی محصول داده شده است). این محصولات مواد شوینده همراه با عملکردهای ترکیبی و یکپارچه مواد شوینده - کمکی آبکشی و نمک می باشند. قبل از استفاده از این محصولات شما باید در ابتدا کنترل کنید که سختی آب در محل شما با استفاده از این محصولات مطابق با توصقه تولید کننده ماده شوینده تطابق دارد (روی بسته بندی محصول).

توصیه خاص

زمانی که از محصولات ترکیبی استفاده می کنید چراغ های کمک آبکشی و نمک دیگر مفید نیستند. این وضعیت می تواند زمانی مفید باشند که شما پایین ترین تنظیم ممکن را برای سختی آب استفاده می کنید.

انتخاب عملکرد ۳ در ۱:

۱. کلید برق را فشار دهید و چرخه شستشوی ۳ در ۱ را با فشار داد دکمه انتخاب وضعیت تا زمانی که نشانگر ۳ در ۱ شروع به چشمک زدن کند، فشار دهید.

۲. چرخه ۳ در ۱ پس از فشار دادن دکمه شروع / توقف در دسترس خواهد بود، و نشانگر ۳ در ۱ روشن مي ماند.

متوقف کردن عملکرد ۳ در ۱:

از دستورالعمل "ابطال یک برنامه در جریان" پیروی کنید. اگر تصمیم دارید تا وضعیت را به استفاده از یک سیستم استاندارد ماده شوینده، تغییر بدهید ما توصیه میکنیم که: ۱. هم بخش نمک و هم کمک آبکشی را مجدداً پر کنید. ۲. تنظیم سختی آب را به بالاترین موقعیت ممکن تغییر بدهید و بدون بارگیری ظروف برای سه چرخه Eco راه اندازی کنید. ۳. مجدداً تنظیم سختی آب را مطابق با شرایط منطقه خود تنظیم مجدد کنید (برای اطلاعات بیشتر لطفاً به راهنمای خود مراجعه کنید).

توجه

چرخه ۳ در ۱ عملکردی اضافی است، آنها باید همراه باسایر برنامه ها مورد استفاده واقع شوند (شدید، Eco و سبک).

۵- بارگذاری سبدهای ظرفشویی

برای اینکه ماشین ظرفشویی بهترین عملکرد را داشته باشد، از روش زیر پیروی کنید. مشخصات و ظاهر سبدها و سبد کارد چنگال، ممکن است نسبت به مدل شما متفاوت باشد.

قبل یا بعد از بارگیری سبدهای ماشین ظرفشویی به موارد زیر توجه داشته باشید:

۱. مقادیر زیاد باقی مانده غذا را برروی ظروف بتراشید. لازم نیست که ظروف را زیر آب جاری آب بکشید. ظروف را به طرق زیر در ماشین ظرفشویی قرار دهید:

الف. مواردی مانند فنجان ها، بلورجات، انواع قابلمه و ماهی تابه و غیره باید بصورت وارونه و ایستاده قرار گیرند.

ب. اقلام منحنی، یا مواردی که فرو رفتگی دارند باید بصورت اریبی قرارداده شوند تا آب از روی آنها عبور کند.

ج. آنها را بطور ایمن طوری بچینید تا واژگون نشوند

د. ظروف نباید از چرخش بازوهای اسپری درهنگام شستشو جلوگیری بعمل آورند.

۲. اقلام بسیار کوچک نباید در ماشین ظرفشویی شسته شوند، زیرا آنها به سادگی به بیرون از سبد می افتند.

۳. زمانی که ماشین ظرفشویی در حال بارگیری است سبدهای بالایی و پایینی نمی توانند همزمان بیرون کشیده شوند، زیرا ممکن است باعث واژگونی ظروف شود.

برداشتن ظروف

برای جلوگیری از چکه آب از سبد بالایی به سبد پایینی، توصیه می کنیم که شما ابتدا سبد پایینی را خالی کنید و سپس سبد بالایی را.

بارگیری سبد بالایی

سبد بالایی طوری طراحی شده تا ظروف ظریفتر و سبک تر مانند بلورجات، فنجان چای و قهوه ، پیش دستی ها، بشقاب ها، کاسه های کوچک و ماهی تابه های کم عمق (تاحدی که آنها بیش از حد کثیف نباشند) را در خود نگه دارد. ظروف را طوری قرار دهید تا اسپری آب باعث حرکت و واژگونی آنها نشود.

سبد بالایی	
مورد	نوع
فنجان	A
بلورجات	B
پیش دستی	C
ظرف سرو - کاسه	D
ظرف سرو - کاسه	E

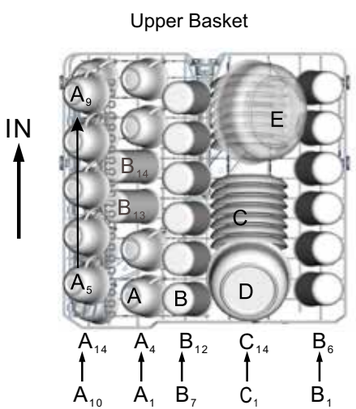

تنظیم سبد بالایی

در صورت لزوم، ارتفاع سبد بالایی قابل تنظیم شدن است تا فضای بیشتری را برای ظروف بزرگتر در سبد بالایی یا سبد پائینی ایجاد کند. سبد بالایی با قرار دادن چرخ¬ها در ارتفاع مختلف درون ریل ها، قابلیت تنظیم ارتفاع را دارد. اقلام بلند، قاشق چنگال ها، سالادخوری ها یا چاقو ها باید روی طبقه قرارداده شوند تا اینکه آنها از گردش اسپری آب جلوگیری نکنند. طبقه زمانی که الزامی برای استفاده شدن ندارد، قابلیت حلقه شدن به عقب یا حذف شدن دارد.

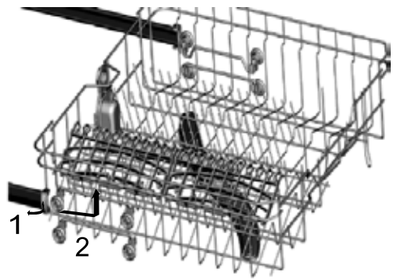

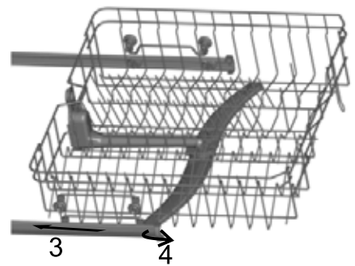

بارگیری سبد پایینی

توصیه می کنیم که شما اقلام بزرگتر را که تمیزکردنشان سخت است درون سبد پایینی قرار دهید مانند : انواع قابلمه، ماهی¬تابه و درب آنها، پیش¬دستی و کاسه¬های ماست خوری، همانطورکه در تصویر زیر نشان داده شده است.

ترجیح این است که ظروف مانند پیش دستی و درب¬های قابلمه را روی کناره¬های سبد¬ها قرار دهید تا باعث جلوگیری از گردش اسپری بالایی نگردند .

انواع قابلمه، ظروف پیش¬دستی و غیره باید همیشه بصورت واژگون قرار داده شوند.

قابلمه¬های گود باید بصورت اریب قرارداده شوند تا آب از آن به بیرون جریان پیدا کند.

قسمت انتهایی سبد دارای ردیف¬های باریکی به سمت پائین هستند تا قابله¬ها و ماهی¬تابه¬های بزرگتر یا بیشتری را بشود در آن بارگیری کرد.

سبد زیرین	
مورد	نوع
کاسه های ماست خوری	F
سوپ خوری	G
بشقاب شام	H
بشقاب دسر	I
دیس پلو	J

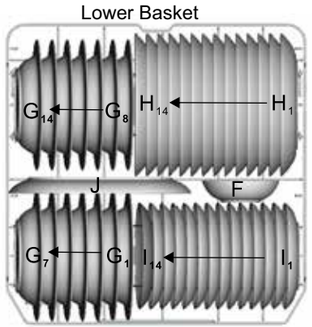

سبدپائینی

ردیف های جمع شونده

ردیف های جمع شونده شامل دو بخش می شوند که روی سبد پایینی ماشین شما قرار دارند و طوری طراحی شدند که به شما اجازه دهند تا اقلام بزرگتر مانند انواع قابلمه، ماهی تابه و غیره را در آن قرار بدهید. در مواقع مورد نیاز هر بخش می تواند بطور جداگانه جمع شود یا تمامی آنها می توانند جمع شوند تا اقلام بزرگتر را بتوان بارگذاری نمود. شما می توانید از ردیف های جمع شونده با بلندکردن آنها به سمت بالا یا جمع کردن آنها استفاده کنید.

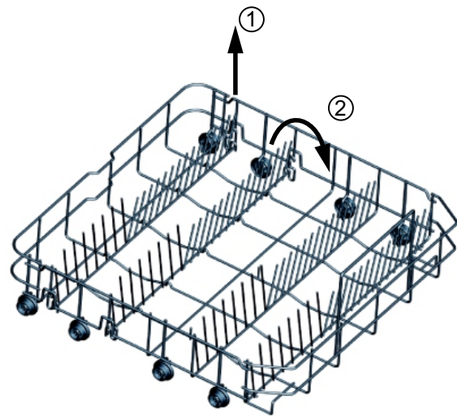

سینی کارد و چنگال

مطابق شکل زیر کارد و چنگال را درون سینی مرتب کنید. کارد و چنگال باید آنچنان در سینی قرارداده شود که اطمینان حاصل شود آب بصورت آزادانه روی آن جریان پیدا می کند.

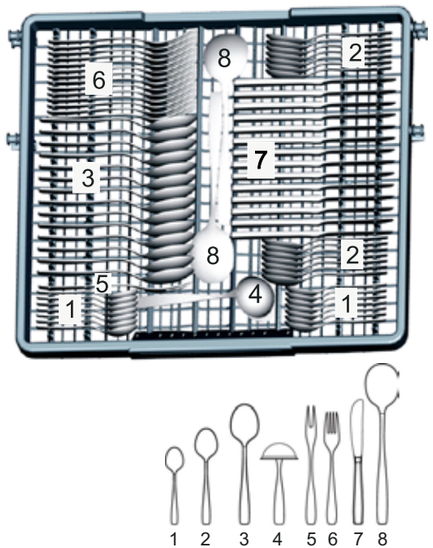

سینی کارد و چنگال	
مورد	نوع
قاشق های چای خوری	1
قاشق های مرباخوری	2
قاشق های سوپ خوری	3
ملاقه	4
چنگال سرویس	5
چنگال ها	6
چاقوها	7
قاشق های سرویس	8

شستن ظروفی که شامل موارد زیر باشند در ماشین ظرفشویی مناسب نیستند

کارد و چنگال با دسته های چوبی، شاخ چینی یا صدف مرواریدی

اقلام پلاستیکی که در مقابل گرما مقاومت ندارند

کارد و چنگال های قدیمی با قطعات چسبیده که در مقابل حرارت مقاومتی ندارند

اقلام کارد و چنگال و یا ظروف پیوند خورده

ظروف مفرغی یا مسین

لیوان کریستال سربی

اقلام فلزی که مستعد زنگ زدن هستند

بشقاب های چوبین

اقلامی که از فیبر مصنوعی ساخته شده اند

اخطار

اجازه ندهید هیچ یک از اقلام با کف ماشین در تماس باشند

موارد زیر نیز مناسب شستن در ماشین نمی باشند

برخی انواع بلورجات پس از تعداد زیادی شستشو کدر می شوند.

قطعات نقره ای و آلومینیومی تمایل دارند تا در حین شستشو بی رنگ شوند.

الگوهای براق ممکن است اگر بطور مرتب ماشین شور شوند، کم رنگ شوند.

اخطار

ظروفی که به خاک سیگار، واکس شمع، لاک الکل یا رنگ آلوده اند را داخل ظرفشویی قرار ندهید. اگر ظروف را به تازگی خریداری کرده اید، اطمینان حاصل نمایید که برای شستن در ماشین های ظرفشویی مناسبت دارند.

اخطار

لطفاً ماشین ظرفشویی خود را بیش از حد بارگذاری نکنید ، فضای این ماشین برای چهارده دست ظروف طراحی شده است. از ظروفی استفاده نکنید که مناسب ماشین ظرفشویی نیستند. برای عملکرد مناسب و مصرف انرژی بهینه ، توجه به این نکات مهم می باشد

بارگیری کارد چنگال و ظروف

قبل از بارگیری ظروف، شما باید:

پس مانده غذا را برطرف کنید.

باقی مانده غذای سوخته در ماهی تابه ها را نرم کنید.

زمانی که ظروف و کارد چنگال را بارگیری می نماید، لطفاً توجه داشته باشید:

ظروف و کارد چنگالها نباید مانع چرخش بازوهای افشانه شوند.

اقلام توخالی مانند فنجان ها، لیوان ها، ماهی تابه ها و غیره را از دهانه به سمت پائین بارگیری نمایید تا اینکه آب در ظرف یا قسمتهای گود آن جمع نشود. ظروف و اقلام، کارد و چنگالها نباید درون یکدیگر خوابانده شوند یا یکدیگر را هم پوشانی کنند.

- برای اجتناب از خسارت به لیوان ها، آنها نباید با یک دیگر در تماس باشند.
- بارگیری اقلام زیاد برای تمیز شدن درون سبد پائینی بسیار مشکل هستند.
- سبد بالایی طراحی شده تا ظروف ظریفتر و سبکتر مانند لیوان¬ها، فنجان¬های قهوه و چایی را در خود قرار بدهد.

توجه

چاقوهای تیغه بلند چنانچه بصورت سربالا قرار داده شوند بالقوه خطرناک هستند .
اقلام بلند و یا تیز مانند چاقوهای کنده¬کاری باید بصورت افقی در سبد بالایی قرار داده شوند.

خسارت به بلورجات و سایر ظروف

دلایل احتمالی خسارت:

- فرایند تولید ظروف. ترکیب شیمیایی مواد شوینده
- حرارت آب و زمان برنامه ظرفشویی

پیشنهادات اصلاحی

- از ظروف بلوری یا چینی استفاده کنید که با dishwasher-proof توسط تولید کننده، علامت گذاری شده است.

- از پودر ظرفشویی ملایمی استفاده کنید که برای انواع ظروف مناسب باشد. اگر لازم شود، اطلاعات بیشتری را از تولید کننده پودر ظرفشویی درخواست کنید.
- برنامه ای را با درجه حرارت پایین انتخاب کنید.
- برای جلوگیری از خسارت، لیوان و کارد چنگال را هرچه سریعتر تاحد ممکن پس از اینکه برنامه پایان یافت، از ماشین ظرفشویی بیرون آورید.

در پایان شستشو

زمانی که چرخه کار پایان یافت، زنگ آلارم ظرفشویی ۶ مرتبه زنگ می زند، و سپس خاموش می شود. ماشین را با استفاده از دکمه Power خاموش کنید، آب را ببندید و درب ماشین ظرفشویی را باز کنید. بعد از باز کردن درب ماشین بلافاطله نسبت به تخلیه ظروف اقدام نکنید . بلکه چند لحظه صبر کنید بدلیل اینکه ظروف کماکان گرم هستند و احتمال شکستن وجود دارد . درضمن با بازگذاشتن درب و عدم تخلیه سریع فرایند خشک شدن ظروف هم بهتر انجام می گیرد .

۶- شروع یک برنامه شستشو

جدول چرخه شستشوی

برنامه	اطلاعات انتخاب چرخه	توضیحات چرخه	پودر شستشوی، مقدماتی / اصلی	زمان کار دقیقه	انرژی (کیلووات ساعت)	آب (لیتر)
شدید	برای سنگین ترین بارگیری های جامد نظیر انواع دیگ، ماهی تابه ها، ظروف خوراک پزی سفالی و ظروفی که غذای خشک بر روی آن چسبیده باشد	پیش شستشو شستشوی اصلی (۶۰ درجه) آبکشی اول آبکشی دوم آبک کشی گرم خشک کن	۵/۳۰ گرم یا ۳ در ۱	۱۶۹	۱/۵۰	۱۸
Eco - اقتصادی (برنامه استاندارد EN۵۰۲۴۲)	برای بارهای جامد معمولی، مانند انواع دیگ، بشقاب ها، لیوان ها و ماهی تابه های جامد سبک. چرخه روزانه استاندارد	پیش شستشو شستشوی اصلی (۴۶ سانتیگراد) آب کشی گرم خشک کن	۵/۳۰ گرم (یا ۳ در ۱)	۱۷۸	۰/۹۳	۱۱
سبک	چرخه شستشوی سبک مورد استفاده برای اقلام ظریف تری که نسبت به حرارت حساسیت بیشتری دارند. (اجرای این برنامه بلافاصله پس از استفاده ، انجام گیرد)	شستشوی مقدماتی شستشوی اصلی (۴۵ درجه سانتیگراد) آبکشی آبکشی گرم خشک کن	۵/۲۰ گرم (یا ۳ در ۱)	۱۴۷	۰/۹۵	۱۴
یک ساعت (۶۰ دقیقه)	برای بشقاب ها و ماهی تابه های جامد معمولی و سبک روزانه	آب کشی گرم ۱ آب کشی گرم ۲ آب کشی گرم (۶۰ درجه) خشک کن	۵/۲۰ گرم	۶۰	۱/۰۰	۱۱/۵
شستشوی سریع	شستشویی کوتاه برای بارهای جامد سبک که به خشک شدن نیازی ندارند	شستشوی اولیه (۴۰ درجه) آبکشی گرم	۱۵ گرم	۳۶	۰/۵۵	۷
پیش آبکشی	آبکشی ظروفی که می¬خواهید آخر آن روز آن را بشویید	شتشوی اولیه		۱۱	۰/۰۱	۴

-ظرفیت: ۱۵ مجموعه

-موقعیت سبد بالایی: بارگذاری متعادل

-تنظیم آب کشی کمکی: ۵ (یا ٤ برای چهار تنظیم کننده)

روشن کردن ماشین

سبد پائینی و بالایی را بیرون بکشید، ظروف را بارگذاری کنید و :

۱. به عقب فشار دهید. توصیه می شود که سبد پائینی را ابتدا در جای خود قرار دهید، سپس سبد بالایی را (به بخش "بارگیری ماشین ظرفشویی" مراجعه کنید)

۲. دوشاخه برق را وارد پریز کنید. منبع تامین برق ۲۲۰ الی ۲٤۰ ولت متناوت با فرکانس ۵۰ هرتز می¬باشد. مشخصات فنی پریز 12A-250VAC-50Hz

اطمینان حاصل نمایید که منبع تامین آب با فشار کامل باز است. درب ماشین ظرفشویی را ببندید. کلید "Power" را فشار بدهید، کلید "Program" را فشار بدهید. توسط کلید انتخاب "Wash cycle" برنامه مطلوب را انتخاب کنید . (به بخش جدول چرخه شستشو مراجعه نمایید).

با کمی فشار مطمئن شوید که درب بطور مناسبی بسته شده است.

زمانی که شستشو تمام شد، شما می¬توانید با فشار بر دکمه "Power" دستگاه را خاموش کنید.

توجه

زمانی که درب به درستی بسته می¬شود شما می¬توانید صدای کلیک را بشنوید.

راه اندازی

۱. درب را باز کنید، اگر بسته است.

۲. درب را ببندید

۳. اطمینان حاصل نمایید که بازوهای اسپری آب گرفتگی ندارند

٤. ماشین ظرفشویی را با استفاده از دکمه "Start/Pause" راه اندازی کنید

انتخاب یک برنامه شستشو

برنامه خود را مطابق با نوع بار و مقدار کثیفی ظروف انتخاب کنید.

برنامه¬های مختلف و استفاده از آنها در جدول چرخه های شستشو توضیح داده شده است. از انتخاب گر برنامه استفاده کنید تا برنامه مورد نظر را انتخاب کنید.

تغییر برنامه انتخابی

مقدمه: در صورتی می توانید در برنامه ای که در حال اجرا است تغییر ایجاد نمائید که مدت زمان کمی از اجرای برنامه گذشته باشد در غیر اینصورت، پودر ظرفشویی قبلاً آزاد شده است و ماشین آب شستشو را دفع کرده است. چنانچه این عملیات انجام گرفته باشد مخزن مواد ظرفشویی را مجدداً بایستی پر کنید شود (به بخش "پر کردن ماده ظرفشویی" مراجعه کنید).

۱. دکمه "Power" یا دکمه reset را برای ۳ ثانیه فشار دهید تا برنامه متوقف شود.

۲. آن را مجدداً روشن کنید و شما می¬توانید برنامه را تا تنظیم چرخه مورد نظرتان تغییر دهید (به بخش "شروع چرخه شستشو.." مراجعه کنید) یا درحالیکه شما دکمه reset را فشار می¬دهید دکمه برنامه را فشار دهید.

توجه

اگر شما درب دستگاه را زمانیکه چرخه شستشو در جریان است ، باز کنید، ماشین متوقف خواهد شد و علائم اخطار آن آلارم می دهد و نمایشگر دیجیتال عبارت E۱ را نشان داده و چشمک می زند. زمانیکه شما درب را می بندید، ماشین به شستن پس از ۱۰ ثانیه ادامه می دهد.

اضافه کردن ظروف در حین اجرای برنامه

یک ظرف فراموش شده را می توانید تا قبل از بازشدن فنجان ماده ظرفشویی (مخزن مواد شوینده)، به ماشین اضافه کنید.

۱. درب را کمی بازکنید تا شستشو متوقف شود.

۲. پس از اینکه بازوهای اسپری از کار افتاد ، شما می توانید درب را بطور کامل بازکنید.

۳. ظروف فراموش شده را اضافه کنید.

٤. درب را ببندید، ماشین ظرفشویی پس از ۱۰ ثانیه شروع بکار خواهد کرد.

اخطار

بازکردن درب هنگام کار کردن دستگاه خطرناک است، زیرا ممکن است آب گرم بر روی شما بپاشد.

اتمام برنامه شستشو

نمایشگر دیجیتال علامت "---" را نشان می دهد و زنگ اخطار ۶ مرتبه به صدا درمیآید، در این صورت برنامه پایان یافته است.

۱. ماشین ظرفشویی را با فشردن دکمه "Power" خاموش کنید

۲. شیر آب را ببندید

با دقت درب را باز کنید. بخار گرم ممکن است زمانی که درب باز می¬شود به بیرون منتقل شود

- ظروف گرم به ضربه حساس هستند. بنابراین ظروف باید قبل از خروج از ماشین در حدود ۱۵ دقیقه در همان حالت بمانند و سرد شوند.
- درب ماشین ظرفشویی را باز بگذارید و قبل از بیرون آوردن ظروف چند دقیقه تامل کنید. در این صورت آنها سرد شده و فرایند خشک شدن نیز بهبود پیدا می¬کند.

تخلیه ماشین ظرفشویی

طبیعی است که داخل ماشین ظرفشویی مرطوب باشد.

ابتدا سبد زیرین و سپس سبد بالایی را تخلیه کنید. این از چکه آب از سبد بالایی به ظروف سبد پایینی جلوگیری می کند.

۷- نگهداری و تمیز کاری

سیستم فیلترینگ

فیلترهای موجود در دستگاه باعث می شوند تا باقی مانده های مواد غذایی یا سایر فضولات در آنجا ته نشین شده و مجددا به داخل دستگاه پمپ نشوند. این فضولات ممکن است گاهی اوقات فیلترها را مسدود کنند.

سیستم فیلترینگ شامل یک فیلتر درشت، یک فیلتر تخت (فیلتر اصلی) و یک فیلتر میکرو (فیلتر ظریف) می باشد.

۱. فیلتر تخت

مواد غذایی و بقایای آن با یک جت مخصوص روی بازوی اسپری پائینی به دام خواهند افتاد.

۲. فیلتر درشت

خرده ریزهای درشت مانند استخوان و شیشه که می تواند خروج آب را مسدود کند در فیلتر درشت به دام خواهند افتاد.

برای تمیز کردن این فیلتر، به آرامی قسمت بالایی این فیلتر را بچرخانید و آن را بیرون بکشید.

۳. فیلتر میکرو

این فیلتر باقی مانده های خاک و غذا را در ناحیه چاهک فضولات نگهداری می کند و از رسوب مجدد آنها روی ظروف طی چرخه های شستشوی بعدی جلوگیری می کند.

- فیلترها را در مواردی که باعث انسداد ماشین ظرف شویی می شوند بازرسی کنید.
- با باز کردن پیچ های فیلتر درشت، شما می توانید سیستم فیلتر را بردارید. باقی مانده های غذا را برطرف کنید و فیلترها را زیر آب جاری تمیز کنید.

مرحله یک: فیلتر را برعکس بچرخانید و سپس بالا بکشید.
مرحله دو: فیلتر تخت را بالا بکشید.

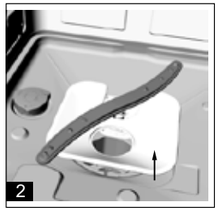

مرحله دوم

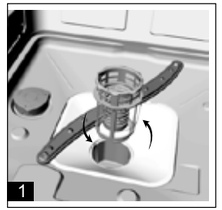

مرحله اول

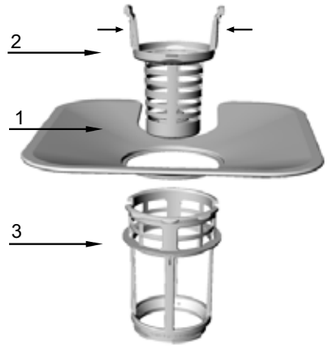

انواع فیلترها

توجه

اگر از مرحله یک به مرحله دو اجرا می کنید سیستم فیلتر برداشته می شود؛ و برای نصب آن این عمل را بصورت معکوس انجام دهید .

نصب فیلتر

برای دستیابی به بهترین عملکرد و نتایج، قبل از نصب، فیلتر باید کاملا تمیز شده باشد. فیلتر بصورت عملی ذرات غذا را از آب شستشو جدا می‌کند، و به آب اجازه می دهد تا طی چرخه مجدداً به گردش درآید. برای این منظور، ایده خوبی به نظر می رسد تا پس از هر چرخه شستشو از طریق آبکشی فیلتر نیمه گردشی و فنجانی زیر محل تخلیه، ذرات بزرگتر غذا را که در فیلتر گرفتار شده اند را بر روی فیلتر ها پاک نماییم. برای برداشتن مجموعه فیلتر، دسته فنجانی را به سمت بالا بکشید. تمامی مجموعه فیلتر باید یک بار در هفته تمیز شود. برای تمیز کردن فیلتر درشت و میکرو فیلتر، از یک برس تمیز کننده استفاده کنید. آنگاه، مجدداً قطعاً فیلتر را مطابق با آنچه در تصاویر بالا آمده، مونتاژ کنید و مجموعه کامل را مجدداً وارد ماشین ظرفشویی کنید، و آن را در جای خود نصب کرده و به سمت پایین فشار بدهید. ماشین ظرفشویی نباید هرگز بدون فیلترها مورد استفاده قرار گیرد. جابجایی نامناسب فیلتر می تواند سطح عملکرد ماشین را کاهش دهد و به ظروف و لوازم خسارت وارد کند.

اخطار

هرگز از ماشین ظرفشویی بدون فیلترهای آن استفاده نکنید. زمانیکه فیلترها را تمیز می کنید، به آنها را ضربه وارد نکنید. در غیر اینصورت، ممکن است فیلترها از شکل بیافتند و دفرمه شوند و عملکرد ماشین ظرفشویی از حیث کیفیت و کمیت دچار نقصان شود.

تمیز کردن بازوهای اسپری

مواد شمیایی و آب سخت فواره های بازوهای افشانه را مسدود می کنند پس لازم است تا بازوهای اسپری بطور مرتب تمیز شوند. برای برداشتن بازوهای اسپری، مهره ها را در جهت عقربه های ساعت بپیچانید و واشر بالای بازوی افشانه بیرون بکشید و آن را بردارید. بازوها را در آب گرم و صابونی بشویید و از یک برس نرم برای تمیز کردن فواره ها استفاده کنید. پس از اینکه آنها را بطور کامل آب کشیدید، آنها را سر جای خود قرار بدهید.

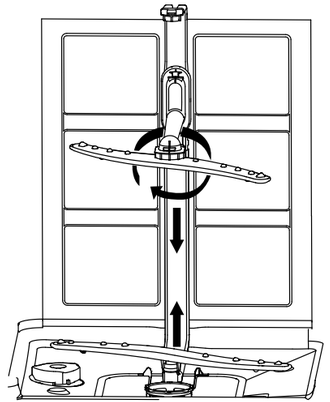

مراقبت از ماشین ظرفشویی

برای تمیز کردن پنل کنترل، از یک پارچه مرطوب استفاده کنید و آن را خشک کنید.
برای تمیز کردن قسمت خارجی ماشین، از یک واکس خوب لوازم خانگی استفاده کنید
هرگز از اشیاء نوک تیز، پدهای تمیزکاری یا تمیزکننده¬های خشن روی هر بخش از ماشین ظرفشویی، استفاده نکنید.

محافظت در مقابل یخ زدن

اگر ماشین ظرفشویی شما در زمستان در مکانی فاقد سیستم گرمایش قرار داده می¬شود، از یک تکنسین سرویس بخواهید تا:
۱. منبع تامین برق را از ماشین ظرفشویی قطع کند.
۲. تامین آب را قطع کند و لوله ورودی آب را از شیر آب قطع نماید.
۳. آب را از لوله ورودی و شیر آب خارج کنید. (از یک ماهیتابه برای جمع کردن آب استفاده کنید).
۴. لوله ورودی آب را به شیر آب مجدداً وصل نمایید
۵. فیلتر را در حفره کفشوی قرار بدهید و از یک اسفنج برای جمع آوری آب در چاهک استفاده کنید.

تمیز کردن درب

برای تمیز کردن لبه پیرامونی درب، شما باید صرفاً از یک پارچه مرطوب و نرم استفاده کنید. برای جلوگیری نفوذ آب به قفل درب و اجزاء الکتریکی، از هیچ افشانه تمیزکننده¬ای استفاده نکنید. همچنین، هرگز از پاک کننده¬های سایشی یا پدهای تمیزکننده روی سطوح خارجی استفاده نکنید، زیرا آنها بدنه پرداخت شده را خراش می¬دهند. برخی از کاغذهای توالت می-

توانـد خـراش ایجـاد کننـد یـا علائمـی روی صفحـه بگذارند.

اخـــطار

هرگـز از اسـپری پـاک کننـده بـرای تمیز کـردن پانـل درب اسـتفاده نکنیـد زیـرا می¬توانـد بـه قفـل درب و قطعـات الکتریکـی آسـیب وارد کنـد. اسـتفاده از عوامـل سایشـی یـا کاغـذ توالـت مجـاز نیسـت، زیـرا خطـر خـراش یـا ایجـاد لکـه روی ورق اسـتیل وجـود دارد.

نگهداری مناسب ماشین ظرفشویی

- پس از هر شستشو

پـس از هـر شستشـو، شـیرهای ورودی آب بـه ماشـین ظرفشـویی را ببندیـد و درب آن را کمـی بـاز بگذاریـد تـا رطوبـت خـارج شـده و ماشـین بـو نگیـرد .

- از برق بکشید

قبل از تمیز کردن یا انجام نگهداری، همیشه دوشاخه برق را از پریز بکشید تا از خطرات احتمالی جلوگیری کنید.

- از مواد تمیزکننده حلال یا سایشی استفاده نکنید.

بـرای تمیـز کـردن سـطح خارجـی و قطعـات لاسـتیکی ماشـین ظرفشـویی، از حـلال هـا یـا محصـولات تمیـزکاری سایشـی اسـتفاده نکنیـد. تنهـا از یـک پارچـه و آب گـرم صابونـی اسـتفاده کنیـد. بـرای بـردن هرگونـه لکـه یـا آلودگـی از سـطح داخلـی، از یـک پارچـه مرطـوب بـا آب گـرم و کمـی سـرکه اسـتفاده کنیـد یـا محصـولات تمیزکننـده ای کـه بطـور اخص بـرای ماشـین های ظرفشـویی سـاخته شـده انـد.

- زمانی که به تعطیلات می روید

زمانـی کـه شـما بـه تعطیـلات میرویـد، توصیه می شـود کـه ماشـین ظرفشـویی را بـا یـک چرخـه شستشـوی خالـی بـه کار بیاندازید و پـس از اتمـام برنامـه، دوشـاخه بـرق را از پریـز بیـرون بکشـید، ورودی آب را ببندیـد و درب ماشـین را کمـی بـاز بگذاریـد. ایـن کمـک می کنـد تـا آب بندی دسـتگاه بیشـتر عمـر کنـد و از تشـکیل بـوی بـد در ماشـین جلوگیـری می¬کند.

- حرکت دادن ماشین

اگـر ناگزیـر بـه جابجایـی ماشـین هسـتید سـعی کنید کـه ایـن کار را بصـورت افقـی انجـام دهیـد. و یـا مـی توانیـد آن را به پشـت قـرار دهید.

- آب بندی ها

یکـی از عواملـی کـه باعـث مـی شـود بوی بـد داخـل ماشـین ظرفشـویی شـکل بگیـرد، غذایـی اسـت کـه در درزگیرها باقـی مانده اسـت. تمیـزکاری دوره ای بـا اسـنفنج از ایـن موضـوع جلوگیری مـی کند.

توجه

نصب لوله ها و تجهیزات الکتریکی باید توسط خدمات پس از فروش یا افراد متخصص و حرفه ای انجام شود.

اخطار

خطر شوک الکتریکی- سیم برق را قبل از نصب ماشین ظرفشویی قطع کنید- بی توجهی در انجام این کار می تواند منتهی به مرگ یا شوک الکتریکی شود.

۸- نصب و راه اندازی

- این راهنما را برای مراجعه بعدی در مکانی امن نگهداری کنید. اگر چنانچه ماشین را فروختید، لطفا مطمئن شوید که این راهنما همراه ماشین باشد تا مالک جدید بتواند از توصیه های آن استفاده کند.
- لطفا این دفترچه راهنما را به دقت بخوانید: حاوی اطلاعات مهمی در خصوص نصب، استفاده و نگهداری ایمن از ماشین می باشد.
- در هنگام جابجایی ماشین باید در وضعیت سر بالا یا افقی قرار داده شود، در صورت ناچاری ، ماشین را به سمت پشت خم کنید

قرار گیری و ترازبندی

۱. بسته بندی ماشین را خارج کنید و کنترل کنید تا اینکه طی دوره حمل و نقل آسیب ندیده باشد. اگر آسیب دیده باشد، با خدمات پس از فروش تماس بگیرید و دیگر به فرایند نصب ادامه ندهید و کار را متوقف کنید.

۲. قرار گیری ماشین ظرفشویی را به نحوی که اطراف آن یا پنل پشت آن در تماس با کابینت های مجاور یا حتی با دیوار، باشد کنترل کنید. این ماشین همچنین می تواند زیر یک میز کار فرو برود. (داخل کابینت)

۳. ماشین ظرفشویی را روی یک سطح صاف و محکم قرار بدهید. اگر سطح ناصاف باشد، پایه-های جلویی ماشین قابلیت تنظیم کردن دستگاه را تا رسیدن به یک موقعیت افقی دارد (زاویه شیب نباید از دو درجه بیشتر باشد). اگر ماشین بطور صحیح تراز شود، پایداری بیشتری خواهد داشت و کمتر هنگام کار احتمال حرکت کردن یا ایجاد لرزش و سر و صدا را خواهد داشت.

متصل کردن آب و برق به دستگاه

- اتصال به تامین کننده آب و برق باید تنها توسط خدمات پس از فروش و یا یک تکنسین حائز شرایط ، انجام شود.
- ماشین ظرفشویی نباید روی شیلنگ آب یا کابل تامین برق قرار بگیرد.
- ماشین باید به شبکه تامین آب با استفاده از لوله های رابط جدید، وصل شود. از رابط های قدیمی استفاده نکنید.

وصل کردن شیلنگ ورودی آب

شیلنگ ورودی آب سرد را به یک شیرآب سه چهارم اینچ متصل کنید و از محکم بسته شدن آن در محل اطمینان حاصل نماید (عاری از نشت آب). اگر اتصالات آب جدید باشند یا قبلاً برای یک دوره زمانی زیادی مورد استفاده قرار نگرفته اند، شیر آب را باز کنید و اطمینان حاصل نمایید که آب صاف و عاری از هرگونه ناخالصی است. اگر این احتیاط انجام نشود، این خطر وجود دارد که ورودی آب مسدود شود و ماشین آسیب ببیند.

اتصال شیلنگ خروجی آب

شیلنگ خروجی آب ماشین را بدون خم کاری به لوله درین (فاضلاب) متصل نمایید.
اگر طول شیلنگ کوتاه بود، به سرویس مجاز مراجعه کنید تا برای اضافه کردن آن از همان مواد و جنس اقدام نماید. به یاد داشته باشید که طول شیلنگ نباید از ٤ متر بیشتر شود حتی زمانی که شیلنگ اضافی به آن وصل شده باشد.
اگر شیلنگ تخلیه بیش از ٤ متر باشد، ظروف بطور مناسب تمیز نخواهند شد شیلنگ خود را به لوله تخلیه محکم کنید تا از هرگونه نشتی در خلال فرایند شستشو جلوگیری کنید.

اتصال الکتریکی

قبل از وارد کردن دوشاخه به پریز برق، اطمینان حاصل نمایید که:
- پریز برق می تواند بیشترین بار ماشین را تاب بیاورد (آمپر و وات ورودی و مصرفی دستگاه) این مشخصات بر روی پلاک مشخصات روی درب دستگاه قید شده است (به توضیحات ماشین مراجعه کنید).
- ولتاژ تامین برق بین مقدار مورد اشاره روی پلاک مشخصات قرار داشته باشد.
- دو شاخه دستگاه سازگار با پریز برق باشد. اگر چنین نیست، از یک تکنسین مجاز درخواست کنید تا پریز (یا دوشاخه) را عوض کند ؛ از کابل های سیار یا چندراهه- های برق استفاده نکنید.
- زمانی که ماشین نصب شد، کابل برق و پریز برق باید به راحتی در دسترس باشند.
- .کابل نباید خم یا فشرده شده باشد.

- اگر کابل برق خسارت دیده شده باشد، باید توسط خدمات پس از فروش یا تکنسین مجاز جایگزین شود تا از تمامی موارد خطرزای بالقوه جلوگیری شود.
- چنانچه این مقررات رعایت نشده باشد شرکت تولید کننده در خصوص حوادثی احتمالی که رخ دهد مسئولیتی ندارد.

توصیه در مورد اولین چرخه شستشو

پس از اینکه ماشین نصب شد، فوراً قبل از اجرای اولین چرخه شستشو، مخزن نمک را با حدود دو کیلو گرم نمک کامل پر کنید (کمک آبکشی و نمک تصفیه شده را بازدید کنید). آب ممکن است سرریز شود: این طبیعی است و دلیلی برای نگرانی وجود ندارد. طبیعی است که بعد از بارگیری نمک آلارم کمبود نمک برای چرخه¬هایی ابتدایی، به چشمک زدن ادامه دهد.

قرارگیری ماشین

قرارگیری ماشین در محل مورد نظر به اینصورت باشد که پشت دستگاه باید به سمت دیوار پشتی آن باشد، و طرفین موازی کابینت¬ها یا دیوار باشند. ماشین ظرفشویی به ورودی آب و شیلنگ تخلیه مجهز است که می¬تواند در سمت راست یا چپ قرار بگیرد تا نصب صحیح را تسهیل کند.

ترازکاری دستگاه

زمانی که ماشین استقرار پیدا کرد، با تنظیم پایه ها (آنها را به داخل یا خارج پیچ کنید) ماشین را تراز کنید. ماشین نباید بیش از دو درجه متمایل به سمتی باشد.

توجه

حداکثر ارتفاع تنظیمی پایه ۲۰ میلیمتر می باشد.

چطور آب اضافی را از شیلنگ ها تخلیه کنیم

اگر سینک ۱۰۰۰ میلیمتر بالاتر از کف باشد، آب اضافی از شیلنگ ها قابلیت تخلیه مستقیم بدورن سینک را ندارند. لازم است که آب اضافی از شیلنگ ها به درون یک کاسه یا ظرف مناسب تخلیه شود که در خارج یا پائین تر از سینک قرار داده شده است.

خروجی آب

شلنگ تخلیه آب را وصل کنید. شلنگ تخلیه باید به درستی نصب شود تا از نشتی آب جلوگیری شود. اطمینان حاصل نمایید که شیلنگ آب گره نخورده باشد یا له نشده باشد.

شیلنگ اضافی

اگر به شیلنگ تخلیه اضافی نیاز پیدا کردید، توجه کنید تا از شیلنگ تخلیه مشابه استفاده کنید.

این شیلنگ نباید طولانی تر از ٤ متر باشد؛ در غیر اینصورت تاثیر شویندگی ماشن ظرفشویی می تواند کاهش پیدا کنید.

اتصال سیفون

اتصال فاضلاب باید در ارتفاع حداقل ۵۰ سانتیمتر و حداکثر ۱۰۰ سانتیمتر از کف ماشین باشد. شیلنگ تخلیه آب باید توسط بست های نگهدارنده شیلنگ ثابت شود.

شروع بکار ماشین ظرفشویی

موارد زیر باید قبل از شروع به کار ماشین ظرفشویی، کنترل شوند:

۱. ماشین ظرفشویی تراز و ثابت شده باشد.
۲. شیر ورودی آب باز باشد.
۳. در اتصالات ورودی و خروجی نشتی وجود نداشته باشد
٤. سیم ها محکم بسته شده باشند
۵. برق وصل باشد
٦. شیلنگ های ورودی و تخلیه پیچ باشند.
۷. تمامی مواد بسته بندی و موارد چاپی باید از ماشین ظرفشویی بیرون آورده شوند.

توجه

پس از نصب، لطفاً این راهنما را درون کیسه های موارد چاپی قرار بدهید. محتوای این راهنما برای مصرف کننده بسیار مفید است.

۹- توصیه هایی برای رفع اشکال

کدهای خطا

وقتی مواردی از خطا رخ داده باشد ، ماشین خطاهای زیر را نشان می دهد تا توجه شما را جلب کند.

کدخطا	معنی	موارد ممکن
E1	باز بودن درب	زمانی که ماشین ظرفشویی در حال کار است، درب باز می شود
E2	ورودی آب	خطا در ورودی آب
E3	تخلیه آب	خطا در تخلیه آب
E4	حسگر حرارت	خطا در حسگر حرارتی
E5	سرریز / نشتی	سرریز دارد / نشتی آب دارد
E6	نشتی آب	نشتی آب دارد
E7	المنت گرمایشی	گرمایش غیرطبیعی

اخطار

اگر دستگاه خطای سرریز را نمایش می دهد، قبل از تماس با سرویس، ورودی آب ببندید.
اگر به دلیل سرریز یا نشتی کم، آب در کف ماشین وجود داشته باشد، این آب باید قبل از شروع بکار ماشین ظرفشویی، تخلیه شود.

قبل از تماس برای سرویس

قبل از تماس با سرویسکار مجاز جداول زیر را مطالعه نمایید، امکان دارد مشکل را بتوانید برطرف کنید.

عیب	علتهای احتمالی	چه کاری انجام دهیم
ماشین ظرفشویی راه نمیافتد	فیوز ذوب شده، یا قطع کننده جریان عمل کرده	فیوز را تعویض کنید یا قطع کننده جریان را مجدداً ریست کنید. سایر ماشین هایی را که از همان مدار ماشین ظرفشویی استفاده می کنند، از مدار خارج کنید
	تامین برق روشن نمی شود	اطمینان حاصل نمایید که ماشین ظرفشویی روشن است و درب محکم بسته است. اطمینان حاصل نمایید که کابل برق بطور مناسب و کامل وارد پریز دیوار شده است.
	فشار آب کم است	کنترل کنید که منبع آب بطور مناسب متصل باشد و آب روشن باشد
پمپ تخلیه متوقف نمی شود	سرریز	سیستم طوری طراحی شده تا هرگونه سرریزی را شناسایی کند. زمانی که اینکار را می کند، سیستم پمپ گردش را متوقف کرده و پمپ تخلیه را روشن می کند
صدا	بعضی صداهای قابل شنیدن، طبیعی هستند	صدار از حفره فنجانی پودر ظرفشویی
	ظروف در سبد محکم نیستند یا چیزی کوچک به درون سبد افتاده است	برای حصول اطمینان از اینکه همه چیز در ماشین ظرفشویی محکم است
	موتور آسیب دیده	ماشین ظرفشویی بطور منظم استفاده نشده است. اگر از ماشین اغلب استفاده نمی¬کنید، به یاد داشته باشید تا آن را تنظیم کنید تا هر هفته آن را پر و به بیرون پمپ کنید، این کار باعث می شود تا درزبندی مرطوب نگه داری شود.

عیب	علتهای احتمالی	چه کاری انجام دهیم
غبار و کف در وان	**ماده ظرفشویی نامناسب**	تنها از مواد شوینده مخصوص ماشین ظرفشویی برای اجتناب از کف و لجن استفاده کنید. اگر چنین شد، ماشین ظرفشویی را باز کنید و اجازه بدهید تا کف و آب صابون بخار شود. یک گالن آب سرد را به وان اضافه کنید. ماشین ظرفشویی را ببندید و چفت کنید، آنگاه چرخه شتشوی آبکشی اولیه را شروع کنید تا آب به خارج تخلیه شود. ... اگر لازم شد تکرار کنید.
	عامل آبکشی سرریز شده	همیشه سرریز عامل آبکشی و شستشو را فوراً پاک کنید
لکه دار شدن داخل وان	**ماده ظرف شویی همراه با رنگریزه مورد استفاده قرار گرفته است**	اطمینان حاصل کنید که ماده شوینده تنها بدون رنگیزه است
ظروف و ظروف تخت تمیز نیستند	**برنامه نامناسب**	سیستم طراحی شده تا هرگونه سرریزی را کشف کند. زمانی که اینکار را می کند، این سیستم پمپ گردش را متوقف کرده و پمپ تخلیه را روشن می کند
وجود لکه و رد آلودگی روی لیوان ها و ظروف تخت	**۱.آب شدیداً سخت است ۲.حرارت پائین ورودی ۳.بارگیری بیش از حد ظرفشویی ۴.بارگیری نامناسب ۵.پودر ظرفشویی قدیمی یا نم دار ۶.توزیع کننده عامل شستشوی خالی ۷.مقدار ناصحیح پودر ظرفشویی**	**برای از بین بردن لکه ها از بلورجات: ۱.تمامی ظروف فلزی را از ماشین ظرفشویی خارج کنید. ۲.ماده ظرفشویی اضافه نکنید ۳.طولانی ترین چرخه را انتخاب کنید ۴.ماشین ظرفشویی را استارت کنید و اجازه بدهید تا حدود ۱۸ تا ۲۲ دقیقه کار کند، سپس شستشوی اصلی را شروع کنید. ۵.درب را باز کنید و دو فنجان سرکه سفید را به درون کف ماشین ظرفشویی بریزید ۶.درب را ببندید و اجازه بدهید تا ماشین ظرفشویی چرخه را کامل کند. اگر سرکه موثر واقع نشد: به شرح فوق موارد را تکرار کنید، به استثناء استفاده از یک چهارم (۶۰ میلی لیتر) اسید سیتریک کریستال بجاز سرکه.**

عیب	علتهای احتمالی	چه کاری انجام دهیم
ابری بودن بلورجات	**ترکیبی از آب صاف و ماده ظرفشویی بیش از حد**	از ماده ظرفشویی کمتر استفاده کنید اگر آب صاف دارید و چرخه ای کوتاهتر استفاده کنید تا بلورجات را بشویید و آنها را تمیز کنید.
نوار زرد و قهوه ای روی سطوح داخلی ماشین	**لکه های چای یا قهوه**	از محلول ۱/۲ فنجان رنگ بر و ۳ فنجان آب گرم برای زدودن لکه ها با دست استفاده کنید. اخطار: قبل از شستن داخل شما باید ۲۰ دقیقه پس از یک چرخه منتظر شود تا به المنت های گرم کننده اجازه سرد شدن بدهید ؛ در غیر اینصورت امکان سوختگی روی می دهد.
	ذخیره آهنی در آب می تواند باعث نوار کلی بشود	باید با یک شرکت تصفیه کننده آب برای یک فیلتر خاص تماس بگیرید
نوار سفید روی سطح داخلی ماشین	**مواد معدنی آب سخت**	برای تمیز کردن داخل؛ از یک اسفنج نمدار با ماده ظرفشویی استفاده کنید و دستکش لاستیکی به دست کنید. هرگز از تمیزکننده دیگری غیر از ماده ظرفشویی به خاطر خطر کف استفاده نکنید.
درب توزیع کننده ماده ظرفشویی به درستی بسته نمیشود	**باقی مانده پودر ظرفشویی رسوب شده و زبانه را مسدود کرده است**	ماده ظرفشویی و رسوبات را از زبانه پاک کنید.
ماده ظرفشویی در فنجانی های توزیع کننده باقی مانده است	**ظروف، فنجانی های ماده ظرفشویی را مسدود نموده است**	به درستی ظروف را بارگیری نمایید

عیب	علتهای احتمالی	چه کاری انجام دهیم
بخار	**پدیده طبیعی**	**مقداری بخار وجود دارد که از تهویه از طریق درب لجن در خلال خشک کردن و تخلیه آب خارج می¬شود.**
علائم سیاه یا خاکستری روی ظروف	**ظروف آلومینیومی به ظروف دیگر مالش پیدا کرده اند**	**از تمیزکننده سایشی ملایمی استفاده کنید تا این علائم را از بین ببرید.**
آب روی کف تشت ایستاده است	**طبیعی است**	**مقدار کمی آب تمیز پیرامون خروجی روی سینی کف، آب بندی را مناسب نگه می دارد.**
ماشین ظرفشویی نشتی دارد	**سرریز توزیع کننده یا کمک آبکشی**	**دقت کنید تا توزیع کننده کمک آبکشی سرریز نداشته باشد. سرریز کمک آبکشی می¬تواند باعث بزرگنمایی می¬شود و به سرریز منتهی می¬شود. هرگونه سرریز را با پارچه نم دار پاک کنید.**
	ماشین ظرفشویی تراز نیست	**مطمئن شوید که ماشین ظرفشویی تراز باشد.**

جدول مشخصات فنـــــی

مشخصات ماشین ظرفشویی خانگی ۱۵ نفره هیمالیا:

ساخت	هیمالیا
مدل	DSH15ALPHA-I DSH15ALPH-W
ظرفیت استاندارد	15
گرید انرژی	A++
مصرف انرژی سالانه	266kWh
مصرف انرژی چرخه تمیزکاری استاندارد	0/93 کیلو وات ساعت
مصرف انرژی off-mode	0/35 وات
مصرف انرژی left-on mode	0/9 وات
مصرف سالانه آب	3080 لیتر
طبقه کارایی خشک کنی	A
چرخه تمیزکاری استاندارد	Eco
دوره برنامه چرخه تمیزکاری	178 دقیقه
سطح صدا	55 dB (A) re 1 pW
سوار کردن	مستقل و آزاد

امکان نصب توکار را دارد	بله
ارتفاع	855 میلیمتر
عرض	600 میلیمتر
عمق (همراه با متصل کننده¬ها)	600 میلیمتر
توان مصرفی	1850 وات
ولتاژ / فرکانس	220 – 240 AC / 50 Hz
فشار آب / (فشار جریان)	0.4 - 10 bar = 0.04 - 1 MPa
درجه حرارت آب	حداکثر 61 درجه سانتیگراد

این دستگاه استانداردهای اشاره شده در زیر را در زمان تحویل، رعایت می کند:

LVD 2014/ 35/EU
EMC 2014/ 30/EU
EUP 2010/ 1016

توجه

مقادیر جدول مشخصات فنی مطابق با استانداردها و با توجه به شرایط اشاره شده در آن، اندازه گیری شده است. نتایج عملی ممکن است بطور فاحش با توجه به مقدار و آلودگی ظروف، سختی آب، مقدار مواد شوینده و غیره، تفاوت داشته باشند.

این راهنما بر اساس استانداردها و قوانین اتحادیه اروپایی تهیه شده است.

یادداشت

یادداشت

هیمالیا

دفتر مرکزی : تهران، خیابان ولی عصر، خیابان زعفرانیه ، خیابان مقدس اردبیلی، خیابان شادآور، کوچه دوم شرقی، پلاک ۱۶

وب سایت خدمات هیمالیا: www.service.himalia.ir

پست الکترونیکی: ft@himalia.ir

تلفن : ۲۵۹۳۸۰۰۰ (۲۱) ۹۸+ نمابر: ۲۲۶۵۸۰۵۱ (۲۱) ۹۸+

خدمات پس از فروش ۴۳۲۱۴۰۰۰ (۲۶) ۹۸+